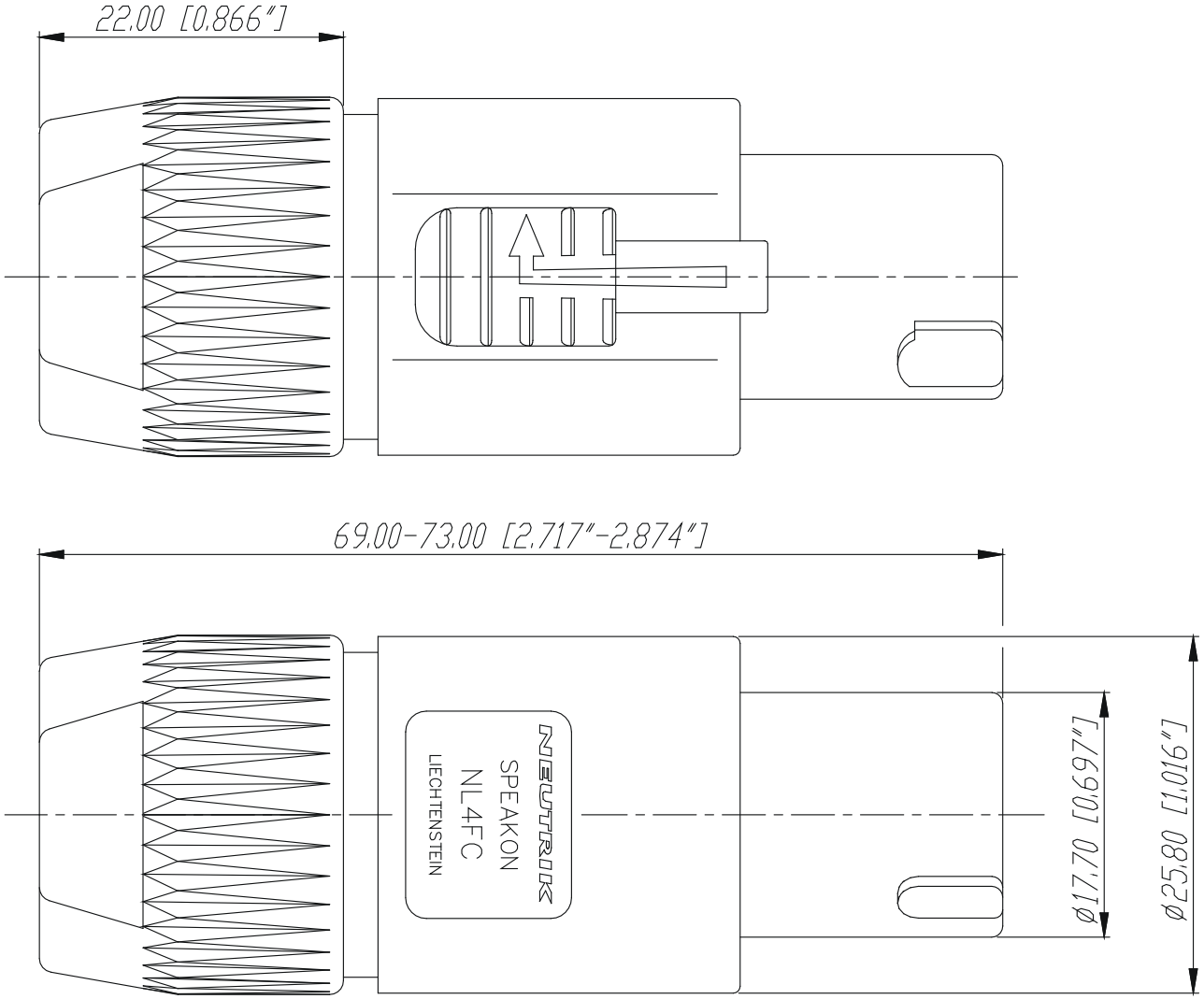

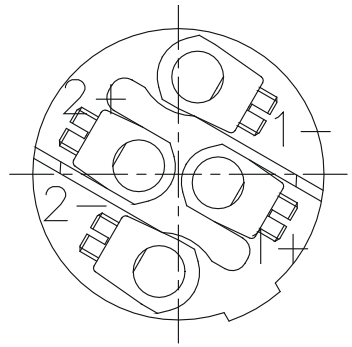

					Werkstoff:	Massstab: 2:1		Datum	Name
				*)Lieferant darf ohne Ruecksprache nicht geaendert werden			Gezeichnet	23.06.89	Martinek
							Geprueft		
				Zeichnung urheberrechtlich geschuetzt (DIN 34) (C)			Gesehen		
				Benennung: Speakon NL 4 FC			Ersetzt durch:		Blatt
							Ersatz fuer:		von Blatt
A	neue Verriegelung	21.12.94	Loretz	NEUTRIK AG FL-9494 SCHAAN			Zeichn. Nr. 3102 St 05 02		
Ind.	Aenderung	Datum	Name						